TİTREŞİMSİZ DERİN DELİK İŞLEME TAKIMLARI

HASSbara TİTREŞİM SÖNÜMLEYİCİ GÖVDE
ANTI-VIBRATION TOOL BODY
SCHWINGUNGSGEDÄMPFTE AUFNAHME

- Titreşim sönümleyici sap malzemesi, derin deliklerin işlenebilmesi için özel olarak imal edilmiştir. Bu tip deliklerin hassas işlenmesinde, titreşimi sönümleyerek yüksek yüzey kalitesi ve ölçü hassasiyeti elde edilir.
- Um tiefe Bohrungen bearbeiten zu können, sind schwingungsgedämpfte Aufnahmen von uns angefertigt worden. Man kann mit dieser schwingungsgedämpften Aufnahme (bei tiefen Bohrungen) Qualität und Maßhaltigkeit erzielen.
- The anti-vibration tool holder is specially produced to process deep holes. Whilst processing such precision holes, by ending absorbability high surface quality and measurement sensitivity is absorbed.

BA18-22 BA22-29 Ø 18-29 mm

Ø 18-29 TİTREŞİMSİZ SAP
ANTI-VIBRATION TOOL BODY
SCHWINGUNGSGEDÄMPFTE AUFNAHME

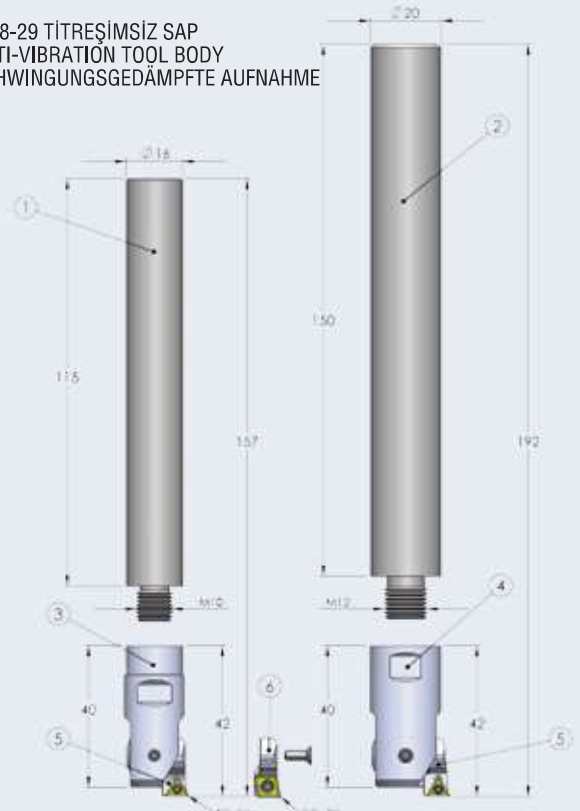

Ø 18-22 Ø 22-29

Ø 18-22 / 22-29 BARA İÇİN ÇELİK SAP
NORMAL STEEL BODY
NORMALEN STAHLWELLE

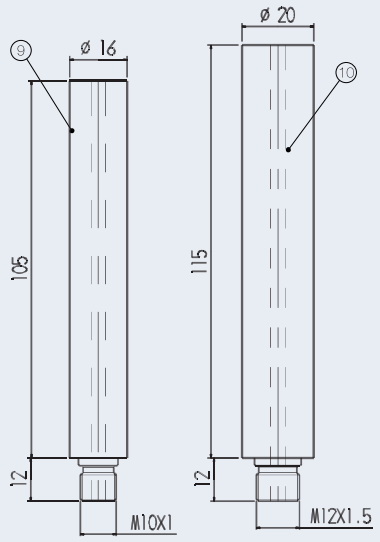

(İSTENİLEN ÖLÇÜLERDE
SAP İMAL EDİLİR)

No.	Kod No / Stock No / Bestellnummer / Cod.	Kod / Code / Bezeichnung / Articolo	Ø
1	H5002	BA 18 - 22 16 115 SAP	18 - 22
2	H5003	BA 22 - 29 20 150 SAP	22 - 29
3	H5004	BA 18 - 22 GÖVDE	18 - 22
4	H5005	BA 22 - 29 GÖVDE	22 - 29
5	H5006	KS 18-29 T	-
6	H5007	KS 18-29 C	-
	H5024	BA 18 - 22 SET	18 - 22
	H5035	BA 22 - 29 SET	22 - 29
9	H50022	BA 18 - 22 16 105 ÇELİK SAP	18 - 22
10	H50033	BA 22 - 29 20 115 ÇELİK SAP	22 - 29
	H50240	BA 18 - 22 ÇELİK SAPLI SET	18 - 22
	H50350	BA 22 - 29 ÇELİK SAPLI SET	22 - 29